artiglio 50

CORGHI

Artiglio **50**

Description générale - *Allgemeine Beschreibung*

Aujourd'hui Corghi présente un démonte-pneus - conçu pour roues de voitures, SUV et véhicules commerciaux jusqu'à 30" - dont le nom, **ARTIGLIO 50**, rappelle sans équivoque possible la tradition et l'histoire de qui a inventé les équipements pour le service à la roue, en proposant dans les contenus la technologie « leva la leva » qui a désormais définitivement révolutionné le concept de travail sur le pneumatique et sur la roue en général.
Avec cet équipement, Corghi porte la technologie « leva la leva » dans un créneau de marché et d'utilisation impensable jusqu'à ce jour, en se mettant en concurrence directe avec les démonte-pneus hauts de gamme traditionnels, mais dont les caractéristiques techniques sont objectivement supérieures.
L'**ARTIGLIO 50** est une évolution du démonte-pneus automatique auquel CORGHI a appliqué la technologie « leva la leva » ; en quelques mots, cela signifie continuer à travailler avec les mêmes procédures en maintenant les mouvements habituels, mais en éliminant complètement et définitivement la fatigue physique et le risque lié à l'endommagement de jantes et de pneumatiques très délicats ou difficiles, tout en diminuant les temps de travail sur tous les types de roues de conception récente (des low profile à tous les run flat). La conception soignée de chaque composant a permis d'obtenir un appareil d'un encombrement réduit, ergonomique grâce aux hauteurs de travail et au positionnement des commandes. De nouveaux standards ont été introduits, tels que le groupe détalonneur monobras rotatif de 180° ou le concept « Easy To Fit » pour un entretien rapide et efficace.
Un autre saut en avant pour une entreprise qui, depuis 50 ans, investit dans ses idées et les réalise. Un autre saut en avant pour qui, au cours de ces 50 ans, s'est découvert professionnel avec nos appareils.

*Corghi stellt nunmehr eine Reifenmontiermaschine für Räder von PKWs, SUVs und Nutzfahrzeugen bis 30" vor, deren Name **ARTIGLIO 50** zweifelsohne an die Tradition und Geschichte des Erfinders des Reifendiensts anknüpft und die durch das System „Leva la Leva" das Konzept der Arbeit am Reifen und generell am Rad als solches definitiv revolutioniert.*
Mit dieser Ausrüstung führt Corghi das System „Leva la Leva" in einen bis heute undenkbaren Markt- und Anwendungssektor ein und stellt sich direkt in Konkurrenz mit den Spitzenmodellen traditioneller Reifenmontiermaschinen, jedoch mit objektiv besseren technischen Eigenschaften.
***ARTIGLIO 50** ist eine Weiterentwicklung der automatischen Reifenmontiermaschine, die mit dem System „Leva la Leva" aufgerüstet wurde. Dies bedeutet ganz einfach, mit den üblichen Methoden und gewohnten Bewegungen weiterzuarbeiten, jedoch unter vollständiger und definitiver Aufhebung der körperlichen Anstrengung und Gefahr der Beschädigung besonders empfindlicher oder schwieriger Felgen und Reifen bei gleichzeitiger Verkürzung der Arbeitszeiten für alle neueren Radtypen (vom Low Profile bis zu allen Run Flat). Die sorgfältige Planung jedes einzelnen Bauteils ermöglichte den Erhalt einer Ausrüstung mit geringem Platzbedarf und ergonomischer Gestaltung in Bezug auf Arbeitshöhen und Position der Bedienvorrichtungen sowie die Einführung neuer Standards, wie die einarmige Reifenabdrück-Baugruppe mit 180°-Drehung oder das System „Easy To Fit" für eine rasche und wirksame Wartung.*
Ein weiterer Sprung nach vorn für eine Firma, die seit 50 Jahren in ihre Ideen investiert und diese konsequent umsetzt. Ein weiterer Sprung nach vorn für alle, die in diesen 50 Jahren mit unseren Produkten ein hohes Maß an Professionalität erlangt haben.

Ce produit a été homologué par : / Produkt typengeprüft und zugelassen von:

Audi · SKODA AUTO · MICHELIN

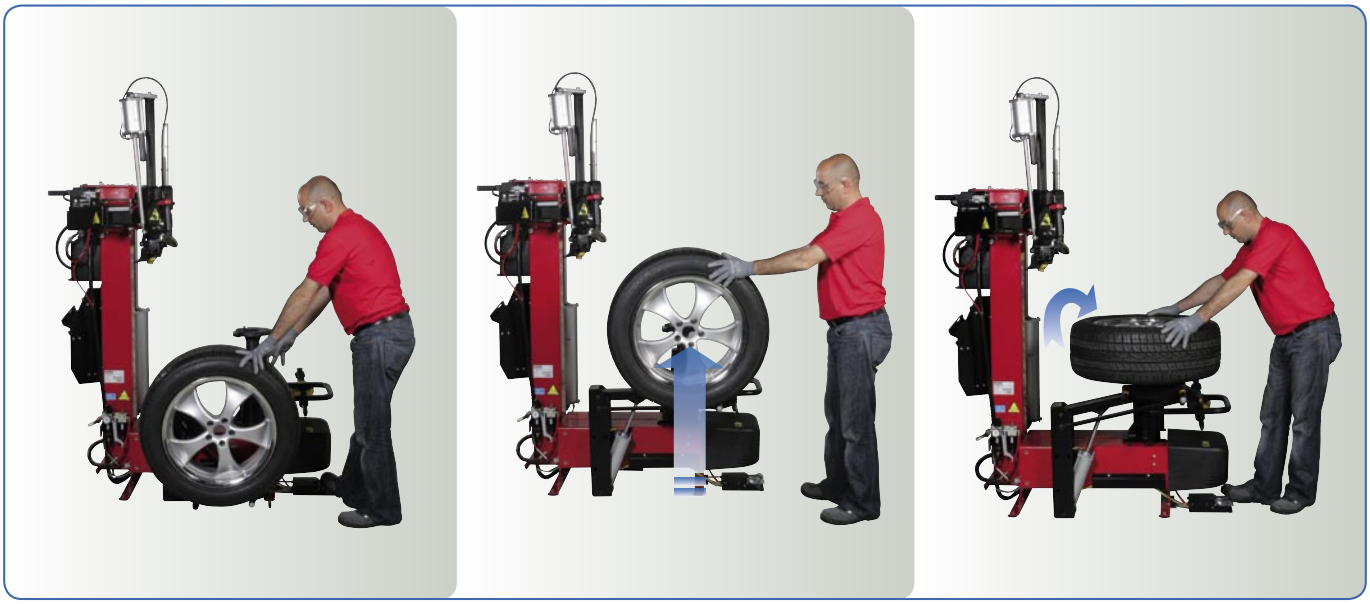

Élévateur de roue ergonomique qui permet de positionner facilement toutes les roues sur le mandrin (accessoire sur demande).
Ergonomischer Radheber *für leichtes und einfaches Positionieren aller Radtypen auf das Spannfutter (Zubehör auf Anfrage).*

Mandrin à plateau qui permet le blocage sûr et rapide de la roue et le détalonnage des deux flancs en une seule prise (sans faire tourner la roue).
Spannfutterteller für sicheres und schnelles Aufspannen des Rads und bedienerfreundliches Wulstabdrücken auf beiden Seiten in einer einzigen Aufspannposition (ohne erforderliches Wenden des Rads).

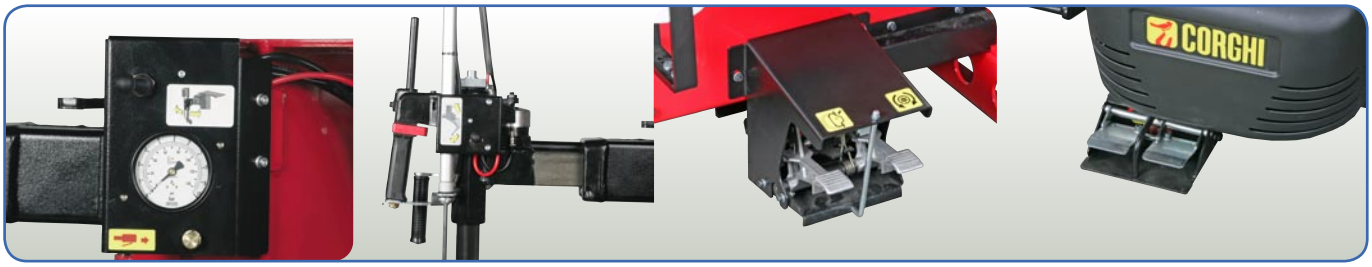

Toutes les commandes qui contrôlent les mouvements de l'appareil se trouvent en positions ergonomiques pour l'opérateur.
Alle Bedien-/Steuervorrichtungen für die Bewegungsabläufe der Maschine sind nach ergonomischen Gesichtspunkten angeordnet.

CORGHI

Groupe détalonneur à un seul bras automatique rotatif à 180° (Patent Pending) précis, répétitif et rapide pour la procédure de détalonnage sur les 2 flancs.
Reifenabdrückgruppe mit einem einzigen, automatischen, um 180° drehbaren Arm (Patent angemeldet): präzise und sich exakt wiederholende Bewegungsabläufe für schnelles Wulstabdrücken auf beiden Reifenseiten.

Console des commandes
Bedienkonsole

Nouveau groupe détalonneur
Neue Reifenabdrückgruppe

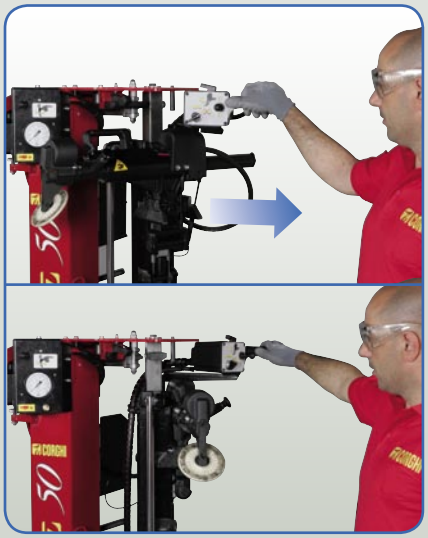

Mouvement d'ouverture latérale à actionnement pneumatique pour permettre le positionnement du bras sur le flanc inférieur.
Seitliche Öffnungsbewegung über pneumatischen Antrieb zur Positionierung des Arms an die Reifenunterseite.

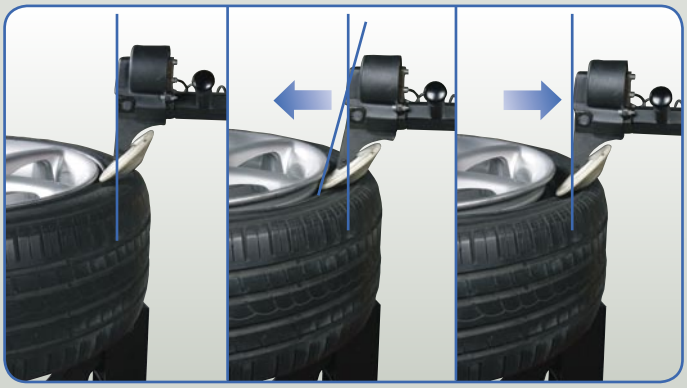

Nouveau système de pénétration contrôlée qui permet le détalonnage des roues les più difficiles (Patent Pending).
Neues System für kontrollierten Eintritt zum Abdrücken selbst schwierigster Reifen (Patent angemeldet).

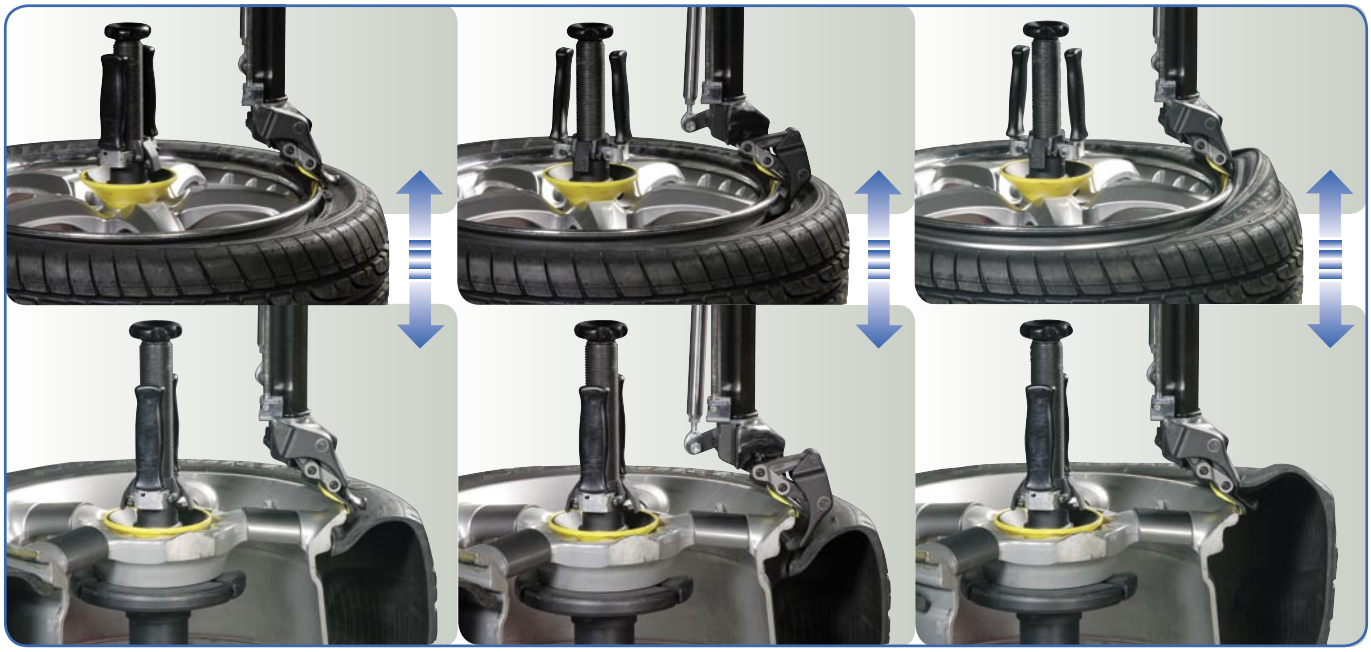

Procédure de démontage du talon supérieur
Demontageprozedur des oberen Reifenwulstes

Groupe tête :
- les mouvements de travail sont inchangés pendant la procédure de démontage et l'opérateur ne doit plus faire aucun effort physique grâce à la technologie « Leva la leva » appliquée à la tourelle (Patent Pending)
- les mouvements, le caractère pratique et la vitesse d'exécution sont inchangés pendant la procédure de montage.

Maschinenkopf:
- *Die Demontageprozedur sieht die üblichen Bewegungsabläufe vor; dank der am Montier-/Demontierkopf angewandten „Leva la Leva"-Technologie gehört die körperliche Anstrengung des Bedieners endgültig der Vergangenheit an (Patent angemeldet).*
- *Die Montageprozedur sieht die üblichen Bewegungsabläufe vor, die praktisch und schnell ausgeführt werden können.*

Procédure standard de démontage du talon inférieur avec tourelle
Standard-Demontageprozedur des unteren Reifenwulstes mit Montier-/Demontierkopf

Procédure rapide avec disque détalonneur (particulièrement indiquée avec les flancs durs) pour le démontage du talon inférieur
Schnellprozedur mit Wulstabdrückscheibe (insbesondere bei harten Reifenseiten empfohlen) für die Demontage des unteren Reifenwulstes

CORGHI

LEVA LA LEVA

*sauf pour les jantes à creux renversé. *ausgenommen Felgen mit verkehrtem Tiefbett.

Hauteur de travail de l'appareil étudiée pour obtenir une ergonomie parfaite dans les mouvements avec tous les types de roues : Idéale pour tous les opérateurs.
Entsprechende Arbeitshöhe der Maschine zur Gewährleistung perfekter Ergonomie in den Bewegungsabläufen bei allen Radtypen: Ideal für jeden Bediener.

Anneau porte-graisse réglable
Regelbarer Fetthaltering

Motorisation avec système intelligent moteur/inverseur : le couple exact à la vitesse exacte (7-18 trs/mn).
Antrieb mit intelligentem Motoinverter-System: stets das richtige Drehmoment mit der richtigen Drehzahl (7-18 Ulmin).

Avec pince
Mit Zange

Montage du talon supérieur.
Montage des oberen Reifenwulstes.

Avec presse-talon (accessoire sur demande)
Mit Wulstniederhalter (Zubehör auf Anfrage)

Avec étau basculant (Patent Pending)
Mit Kippklemme (Patent angemeldet)

Accessoires en option - *Zubehör auf Anfrage*

Kit jantes de fourgon
Bausatz für Lieferwagen-Felgen

Plateau universel pour jantes à centre fermé
Universal-Flansch für geschlossene Felgen

Plateau pour roues à creux renversés
Flansch für Räder mit verkehrtem Tiefbett

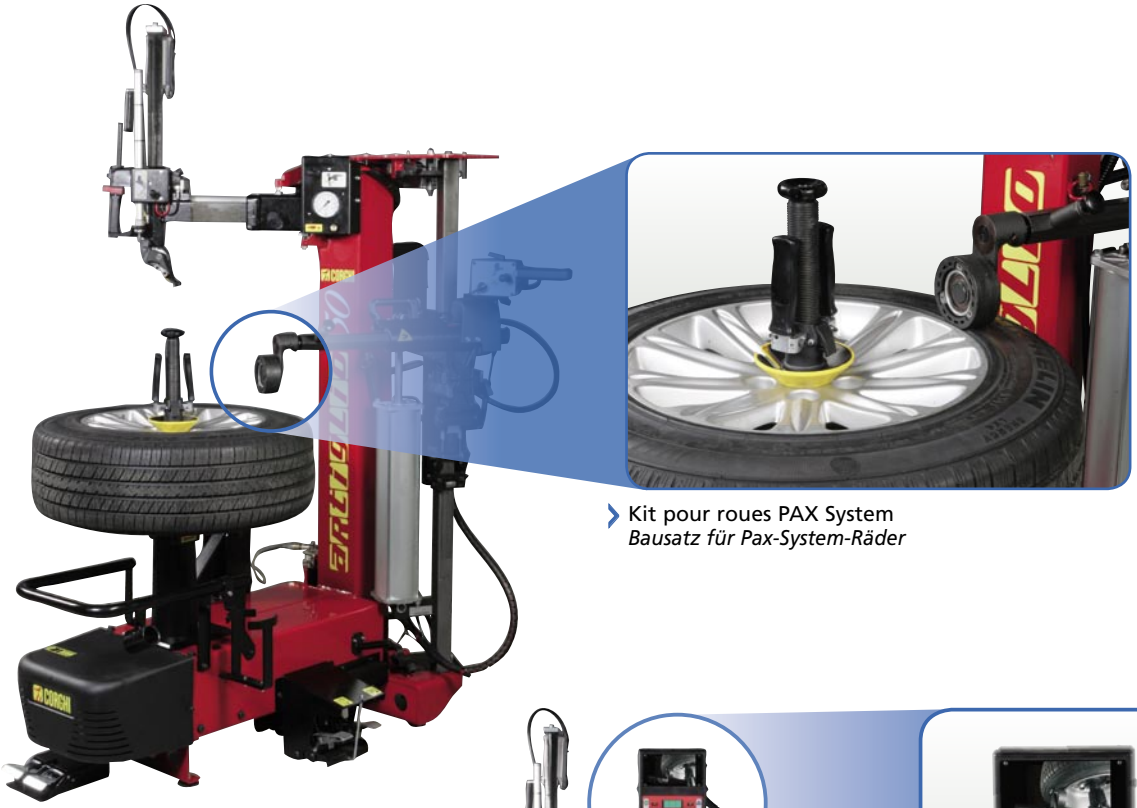

Kit pour roues PAX System
Bausatz für Pax-System-Räder

Kit entalonnage rapide : TI system
Bausatz für schnelles Wulsteindrücken: TI-System

Kit caméra + inflatron (pouvant être commandé uniquement avec l'appareil)
Bausatz Telekamera + Inflatron (nur zusammen mit der Maschine lieferbar)

CORGHI

Équipement de série - *Serienmäßige Ausstattung*

Données techniques

plage des dimensions de la roue	
diamètre de la jante	de 12" à 30"
diamètre maximum du pneumatique	1200 mm (47")
largeur maximum du pneumatique	15" (du poste de travail de la roue)
pneumatiques pouvant être traités	conventionnels, Low profile et Run Flat
mandrin	
blocage	mécanique-manuel
motorisation	motoinverter double vitesse
couple de rotation	1100 Nm
vitesse de rotation	7-18 trs/mn
détalonneur	
plage maximum de détallonage	670 Nm
course détalonneur	540 mm
force détalonneur	7600 N
chargement/déchargement de la roue	
actionnement	pneumatique
poids maximum de la roue	85 Kg
alimentation	
électrique 1Ph	230V-0,98 kW 50 Hz/60 Hz
électrique 1Ph (alternative)	110V-0,98 kW 50Hz/60 Hz
pneumatique de service	8 (min) bars
poids	310 kg (avec élévateur)

Technische Daten

Radabmessungen	
Felgendurchmesser	*von 12" bis 30"*
Max. Reifendurchmesser	*1200 mm (47")*
Max. Reifenbreite	*15" (an Rad-Auflagefläche)*
Reifentypen	*Standardreifen, Low-Profile und Run-Flatreifen*
Selbstzentrierendes Spannfutter	
Aufspannung	*mechanisch-manuell*
Antrieb	*Motoinverter mit 2 Drehzahlstufen*
Rotationsdrehmoment	*1100 Nm*
Drehzahl	*7-18 U/Min*
Abdrücker	
Max. Abdrückbereich	*670 mm*
Hub der Abdrückvorrichtung	*540 mm*
Kraft der Abdrückvorrichtung	*7600 N*
Auf-/Abladen des Rads	
Antrieb	*pneumatisch*
Max. Radgewicht	*85 Kg*
Versorgung	
elektrisch 1 Ph	*230V-0.98 kW 50Hz/60 Hz*
elektrisch 1 Ph (alternativ)	*110V-0,98 kW 50Hz/60 Hz*
Betriebsdruck	*min. 8 bar*
Gewicht	*310 kg (mit Radheber)*

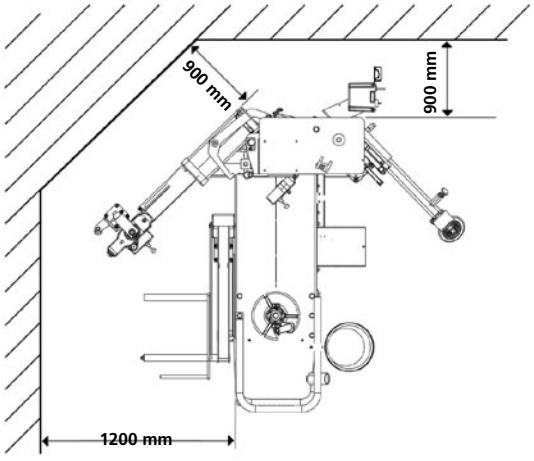

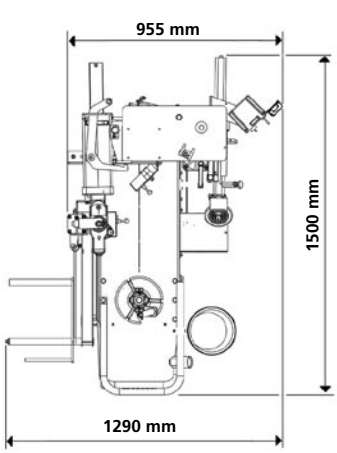

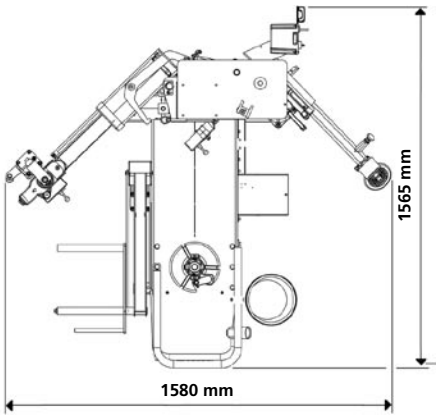

Corghi spa - Via per Carpi n.9
42015 Correggio - (Reggio Emilia) Italy
Tel. +39.0522639111 - Fax +39.0522639150
e_mail: info@corghi.com - www.corghi.com

Les photographies, caractéristiques et données techniques n'engagent en rien le fabricant. Elles peuvent subir des modifications sans préavis.Die Fotografien und die angegebenen Eigenschaften und technischen Daten sind nicht verbindlich und können ohne Vorankündigung geändert werden. Cod. 4-105518 1.0 - 07/06